Zawór elektromagnetyczny z membraną izolującą; Przyłącze bazowe

Typ 331
3/2-drogowy

3/2-drogowy, bazowy, 0-16 bar

Sposób działania "**C**":
w stanie beznapięciowym wyjście A odpowietrzone

Sposób działania "**D**":
w stanie beznapięciowym wyjście B pod ciśnieniem

Sposób działania "**T**":
funkcja uniwersalna, dowolny kierunek przepływu

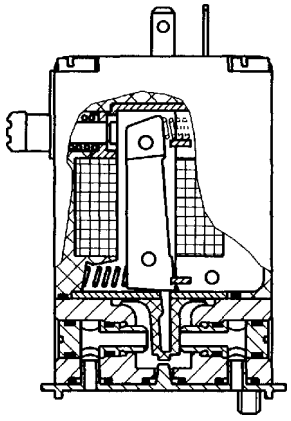

Zawór elektromagnetyczny bezpośredniego działania ze zworą wahliwą. Unikalna budowa zaworu izoluje hermetycznie części ruchome od medium. Przeznaczony dla neutralnych gazów i cieczy. Przyłącze bazowe dla montażu blokowego.

Wymiary [mm]

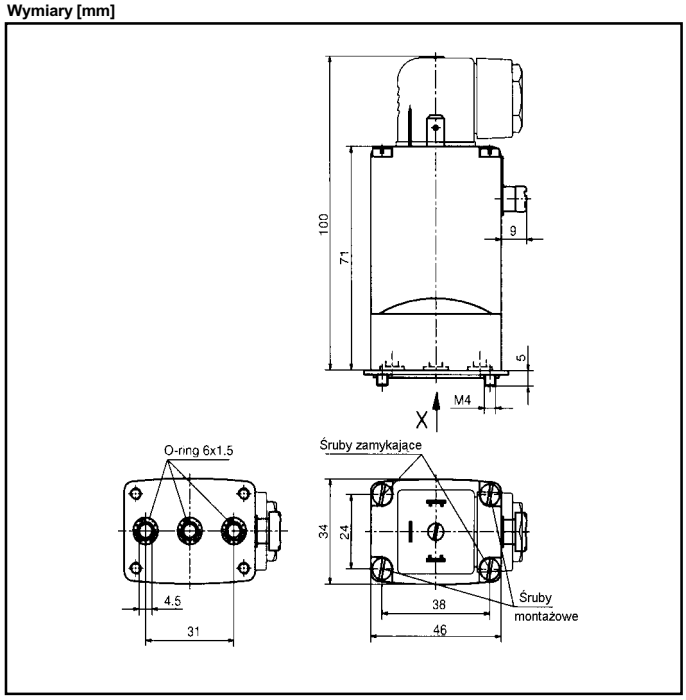

Dane techniczne

Zakres ciśnień	0 - 16 bar, max
Temperatura medium	0°C ... +90°C
Temperatura otoczenia	+ 55°C, max
Materiał obudowy	Mosiądz
Materiał uszczelnienia	NBR (Buna), FPM (Viton)
Materiał cewki	Żywica epoksydowa
Pobór mocy	DC: 8 W
	AC: 30 VA (załącz.), 15 VA (podtrzymanie)
Stopień ochrony	IP 65 (dostarczana standardowo:
z wtyczką kablową	głowiczka kablowa DIN 43 650 A, 0-250 V)

Opcje
- Obudowa ze stali szlachetnej
- Uszczelnienie z EPDM
- Przeznaczony również dla próżni
- Elektryczny wskaźnik położenia 1060

Specyfikacja / **Numery zamówieniowe**

Przyłącze [inch]	Średnica nominalna [mm]	Współczynnik **Kv**[1] (dla wody) [m³/h]	Zakres ciśnień (AC) [bar]	Zakres ciśnień (DC) [bar]	Masa [g]	Napięcie / częstotliwość [V/Hz] 24/DC	24/50	110/50	230/50
Sposób działania „C", uszczelnienie NBR (Buna)									
bazowe	2,0	0,10	0-16	0-16	400	041 183 N	041 184 P	044 989 Z	041 188 T
bazowe	3,0	0,15	0-10	0-10	400	041 195 J	041 198 V	041 203 A	041 209 Q
Sposób działania „D", uszczelnienie NBR (Buna)									
bazowe	2,0	0,10	0-16	0-16	400	041 234 Y	041 235 Z	041 798 E	041 242 G
bazowe	3,0	0,15	0-10	0-10	400	041 247 D	041 248 N	041 531 J	041 254 C
Sposób działania „T", uszczelnienie FPM (Viton)									
bazowe	2,0	0,10	0-12	0-12	400	124 953 R	124 954 J	124 955 K	124 956 L
bazowe	3,0	0,15	0- 8	0- 8	400	124 958 W	124 959 X	124 960 U	124 961 R

[1] Wartość przepływu mniejsza o 20% przy zasilaniu prądem stałym (DC)
Zawory dostarczane ze standardową głowiczką kablową 0-250 V AC/DC
Numery zamówieniowe płyt montażowych patrz str. 87